YCSE / YCRE Style C

YCSE / YCRE 0141 à 0241

Puissance frigorifique de 140 kW à 240 kW
Puissance calorifique de 170 kW à 300 kW*

Options / Accessoires

- Protection magnéto thermique
- Carte de communication Modbus ou BACnet
- Kit version pompe à chaleur
- Installation modulaire jusqu'à 8 unités
- Version Low Noise
- Version Super Low Noise
- Patins anti vibratiles
- Plots à ressorts
- Désurchauffeur
- Soupape de sécurité

- Solution à faible GWP avec le HFO R-513A sur demande
- Compresseur à vis semi-hermétique
- Existe en différentes versions :
  YCSE (froid seul)
  YCRE (condenseur déporté)
- Fonctionnement en mode refroidissement :
  -10°C à 15°C production d'eau possible
- Fonctionnement en mode chauffage :
  35°C à 60°C production d'eau possible
- Installation modulaire jusqu'à 8 unités

R513A
Sur demande

* Nous consulter.

CARACTÉRISTIQUES TECHNIQUES

Modèle	YCSE				YCRE		
Taille	0141	0181	0221	0241	0141	0181	0221
Puissance frigorifique (kW) *	140	180	220	240	135	175	215
EER	4,85	4,81	4,72	4,73	4,22	4,19	4,10
SEER	5,27	5,46	5,51	5,52	Non Applicable		
ηs, c	207	215	217	217			
Niveau de puissance sonore (dB(A))	87	88	89	90	88	89	90
Longueur/Largeur/Hauteur (mm)	Base 1,378 max / 806 / 1681						
Poids en fonctionnement (kg)	860	950	1040	1075	765	835	900

* YCSE : Température sortie d'eau glacée de 7 °C et température sortie d'eau condenseur de 35 °C. Calculé selon EUROVENT EN14511 : 2011
* YCRE : Température sortie d'eau glacée de 7 °C et température sortie d'eau condenseur de 45 °C.
Les chiffres relatifs à l'Ecodesign sont calculés à l'aide d'approximations de sortie fixes et variables (FW/VO). Pour les calculs Ecodesign, contactez votre représentant YACK.
Les données ci-dessus sont basées sur le logiciel de sélection de Johnson Control YORK®works 20.05b. Veuillez vous référer à la dernière version du logiciel pour des projets spécifiques.

DIMENSIONS YCSE 0141 à 0241

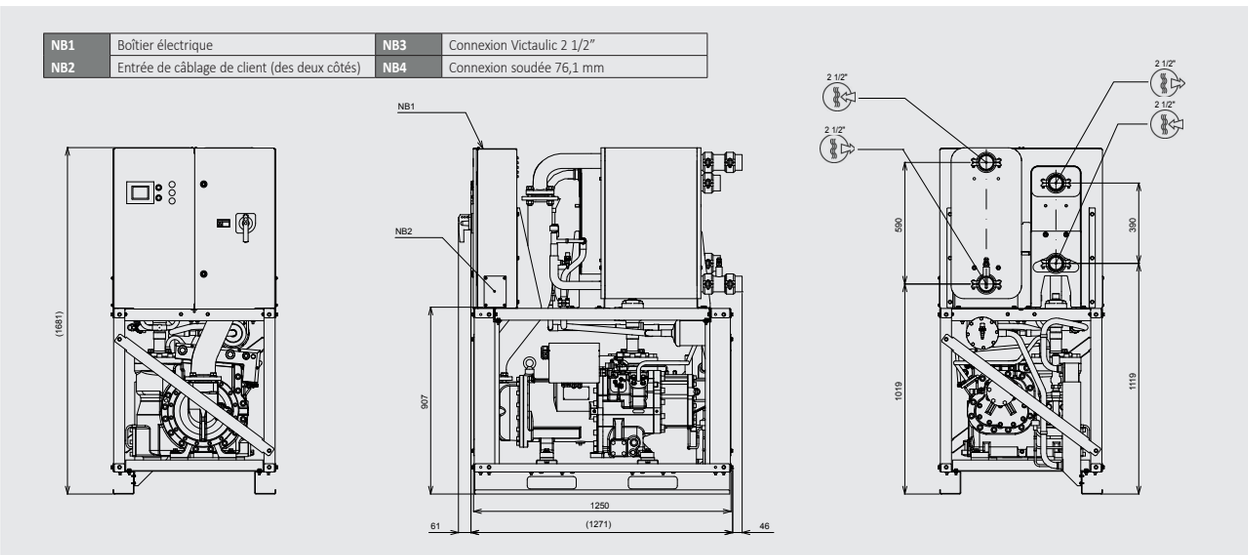

DIMENSIONS YCRE 0141 à 0221

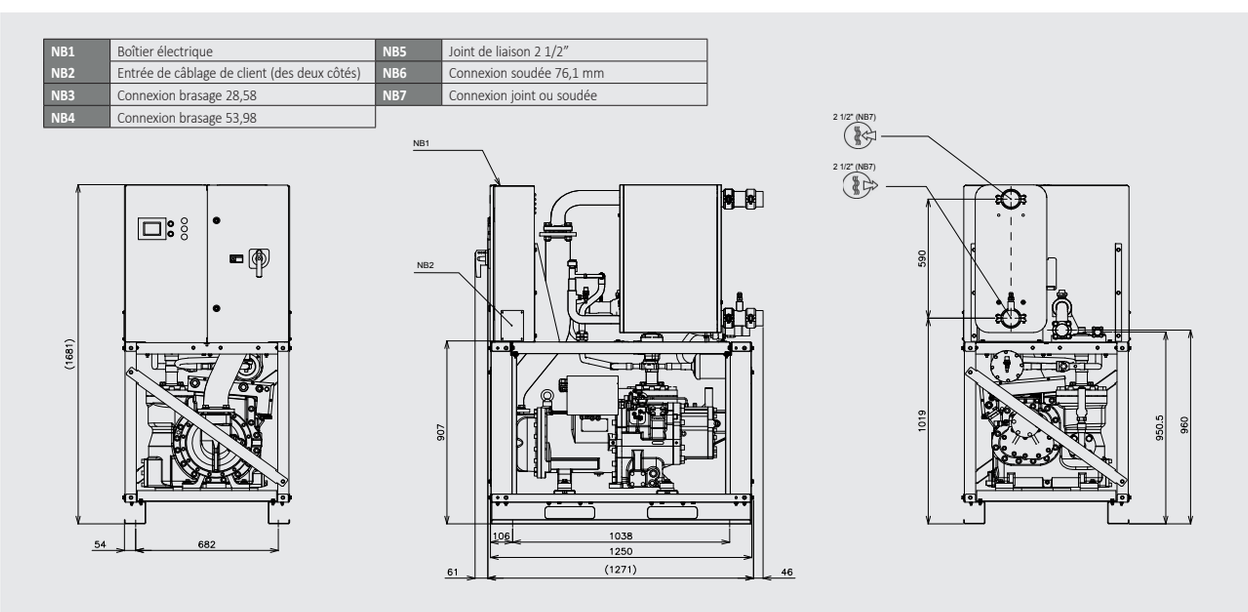

Toutes les dimensions sont en mm. Ces schémas ne sont pas à l'échelle.