YHPL / YHPL-ECM

2 et 4 tubes

Une gamme complète de 1,4 kW à 8,6 kW

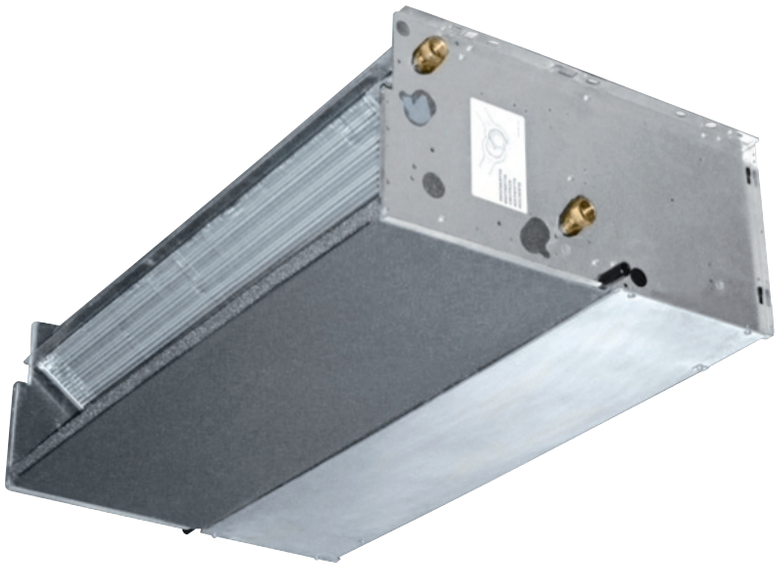

- Installation horizontale ou verticale
- Ventilateur centrifuge avec moteur électrique 5 vitesses ou avec moteur électrique ECM basse consommation
- Pression statique disponible jusqu'à 80 Pa
- Batterie froide à 3 rangs ou 4 rangs
- Batterie chaude à 1 rang ou 2 rangs pour les systèmes 4 tubes
- Système 2 tubes, 2 tubes + 2 fils, ou 4 tubes

CE

INVERTER

EUROVENT CERTIFIED PERFORMANCE
www.eurovent-certification.com

CARACTÉRISTIQUES TECHNIQUES YHPL

Modèle YHPL (2 tubes)			130	140	230	240	330	340	430	440	530	540	630	640	730	740
Puissances frigorifiques [kW]	**(1)**	**Haut.**	**2**	**2,22**	**3,6**	**4,28**	**4,72**	**5,36**	**5,47**	**5,94**	**5,72**	**6,22**	**7,11**	**7,82**	**7,7**	**8,62**
		Moy.	**1,88**	**2,07**	**3,4**	**4,01**	**4,42**	**4,99**	**4,97**	**5,36**	**5,04**	**5,44**	**6,62**	**7,25**	**7,11**	**7,92**
		Bas.	**1,43**	**1,54**	**2,57**	**2,93**	**2,68**	**2,89**	**3,85**	**4,1**	**3,3**	**3,48**	**3,99**	**4,23**	**5,58**	**6,1**
Puissances sensibles [kW]	(1)	Haut.	1,44	1,57	2,7	3,04	3,55	3,84	4,22	4,46	4,19	4,52	5,36	5,72	5,89	6,38
		Moy.	1,35	1,46	2,53	2,84	3,3	3,55	3,77	3,97	3,64	3,89	4,94	5,26	5,37	5,8
		Bas.	1,01	1,07	1,85	2,03	1,9	2,0	2,82	2,95	2,31	2,43	2,83	2,96	4,06	4,34
Perte de charge mode froid [kPa]	(1)	Haut.	20,00	11,00	19,60	31,30	17,70	36,10	23,20	15,60	33,10	18,10	18,70	15,60	21,70	18,70
		Moy.	17,00	9,70	17,70	27,90	15,70	31,70	19,40	12,90	26,30	14,20	16,40	13,60	18,80	16,10
		Bas.	11,00	5,60	10,60	15,80	6,30	11,80	12,20	7,90	12,20	6,30	6,60	5,10	12,20	10,10
Puissances calorifiques [kW]	**(2)**	**Haut.**	**2,11**	**2,23**	**3,98**	**4,34**	**5,22**	**5,42**	**6,27**	**6,55**	**6,25**	**6,54**	**7,58**	**8,34**	**8,49**	**9,42**
		Moy.	**1,96**	**2,07**	**3,7**	**4,02**	**4,82**	**4,99**	**5,56**	**5,77**	**5,36**	**5,57**	**6,96**	**7,63**	**7,73**	**8,52**
		Bas.	**1,43**	**1,49**	**2,67**	**2,85**	**2,71**	**2,76**	**4,1**	**4,22**	**3,33**	**3,41**	**3,94**	**4,17**	**5,82**	**6,3**
Perte de charge mode chaud [kPa]	(2)	Haut.	18,00	10,50	18,30	26,20	16,60	28,90	23,00	14,50	30,40	16,70	16,50	15,00	20,20	18,60
		Moy.	16,00	9,20	16,10	22,80	14,30	24,90	18,60	11,50	23,00	12,50	14,20	12,70	17,10	15,60
		Bas.	9,00	5,10	8,90	12,30	5,10	8,60	10,70	6,60	9,70	5,20	5,10	4,30	10,30	9,00
Débit d'air [m³/h]		Haut.	315	315	625	625	790	790	980	980	970	970	1240	1240	1425	1425
		Moy.	290	290	575	575	720	720	850	850	810	810	1120	1120	1270	1270
		Bas.	205	205	395	395	380	380	600	600	475	475	580	580	905	905
Pression statique disponible [Pa]		Haut.	58	58	58	58	60	60	65	65	70	70	60	60	63	63
		Moy.	50	50	50	50	50	50	50	50	50	50	50	50	50	50
		Bas.	25	25	26	26	14	14	23	23	18	18	15	15	26	26
Ventilateur [W]		Haut.	51	51	94	94	110	110	148	148	140	140	145	145	186	186
		Moy.	45	45	87	87	96	96	122	122	110	110	125	125	177	177
		Bas.	27	27	59	59	50	50	88	88	65	65	69	69	155	155
Niveau de puissance sonore [dB(A)]		Haut.	43	43	49	49	51	51	55	55	53	53	52	52	56	56
		Moy.	42	42	47	47	48	48	52	52	48	48	50	50	53	53
		Bas.	34	34	38	38	36	36	44	44	37	37	38	38	46	46
Niveau de pression sonore [dB(A)]	(4)	Haut.	34	34	40	40	42	42	46	46	44	44	43	43	47	47
		Moy.	33	33	38	38	39	39	43	43	39	39	41	41	44	44
		Bas.	25	25	29	29	27	27	35	35	28	28	29	29	37	37
Alimentation [V-ph-Hz]			230 / 1 / 50 + T													
Consommation [W]		Haut.	60	60	115	115	132	132	185	185	185	185	175	175	260	260
Puissance absorbée [A]		Haut.	0,30	0,30	0,50	0,50	0,60	0,60	0,90	0,90	0,90	0,90	0,80	0,80	1,20	1,20
Raccordements E/S		pouce	Ø 1/2"													
Dimensions	Hauteur	mm	248	248	248	248	248	248	248	248	248	248	248	248	248	248
	Longueur	mm	689	689	904	904	1119	1119	1119	1119	1334	1134	1549	1549	1549	1549
	Profondeur	mm	511	511	511	511	511	511	511	511	511	511	511	511	511	511
Masse à vide		kg	20	21	27	28		30		31	40,5	42	49,5	51	50	51,5

Modèle YHPL (4 tubes)			130+1	140+1	230+1	240+1	330+1	340+1	430+1	440+1	530+1	540+1	630+1	640+1	730+1	740+1
Puissances frigorifiques [kW]	**(1)**	**Haut.**	**2**	**2,22**	**3,6**	**4,28**	**4,72**	**5,36**	**5,47**	**5,94**	**5,78**	**6,22**	**7,11**	**7,82**	**7,7**	**8,62**
		Moy.	**1,88**	**2,07**	**3,4**	**4,01**	**4,42**	**4,99**	**4,97**	**5,36**	**5,1**	**5,44**	**6,62**	**7,25**	**7,11**	**7,92**
		Bas.	**1,43**	**1,54**	**2,57**	**2,93**	**2,68**	**2,89**	**3,85**	**4,1**	**3,32**	**3,48**	**3,99**	**4,23**	**5,58**	**6,1**
Puissances sensibles [kW]	(1)	Haut.	1,44	1,57	2,7	3,04	3,55	3,84	4,22	4,46	4,23	4,52	5,36	5,72	5,89	6,38
		Moy.	1,35	1,46	2,53	2,84	3,3	3,55	3,77	3,97	3,67	3,89	4,94	5,26	5,37	5,8
		Bas.	1,01	1,07	1,85	2,03	1,9	2	2,82	2,95	2,33	2,43	2,83	2,96	4,06	4,34
Perte de charge mode froid [kPa]	(1)	Haut.	19,5	11	19,6	31,3	17,7	36,1	23,2	15,6	33,7	18,1	18,7	15,6	21,7	18,7
		Moy.	17,4	9,7	17,7	27,9	15,7	31,7	19,4	12,9	26,7	14,2	16,4	13,6	18,8	16,1
		Bas.	10,5	5,6	10,6	15,8	6,3	11,8	12,2	7,9	12,3	6,3	6,6	5,1	12,2	10,1
Puissances calorifiques [kW]	**(3)**	**Haut.**	**1,76**	**1,76**	**3,02**	**3,02**	**3,91**	**3,91**	**4,49**	**4,49**	**4,63**	**4,63**	**5,8**	**5,8**	**6,35**	**6,35**
		Moy.	**1,66**	**1,66**	**2,85**	**2,85**	**3,68**	**3,68**	**4,1**	**4,1**	**4,11**	**4,11**	**5,44**	**5,44**	**5,9**	**5,9**
		Bas.	**1,3**	**1,3**	**2,22**	**2,22**	**2,38**	**2,38**	**3,26**	**3,26**	**2,85**	**2,85**	**3,48**	**3,48**	**4,72**	**4,72**
Perte de charge mode chaud [kPa]	(3)	Haut.	7,5	7,5	4,8	4,8	7,5	7,5	9,6	9,6	9,1	9,1	15,3	15,3	18,1	18,1
		Moy.	6,8	6,8	4,3	4,3	6,7	6,7	8,2	8,2	7,4	7,4	13,7	13,7	15,8	15,8
		Bas.	4,4	4,4	2,8	2,8	3,1	3,1	5,4	5,4	3,8	3,8	6,1	6,1	10,6	10,6
Débit d'air [m³/h]		Haut.	315	315	625	625	790	790	980	980	970	970	1240	1240	1425	1425
		Moy.	290	290	575	575	720	720	850	850	810	810	1120	1120	1270	1270
		Bas.	205	205	395	395	380	380	600	600	475	475	580	580	905	905
Raccordements E/S		pouce	Ø 1/2"													
Masse à vide		kg	20	21	27	28		30		31	40,5	42	49,5	51	50	51,5

Données référencées à la vitesse maximale du ventilateur et 50 Pa de pression statique disponible.
(1) Température d'air + 27°C b.s., + 19°C b.h.- Température d'eau + 7°C en entrée, + 12°C en sortie.
(2) Température d'air + 20°C- Température d'eau + 45/40°C en entrée.
(3) Température d'air + 20°C- Température d'eau + 65/55°C en entrée.
(4) Les niveaux de pression acoustique sont inférieurs de 9 dB(A) aux niveaux de puissance acoustique et s'appliquent au champ réverbérant d'une pièce de 100 m³ et à un temps de réverbération de 0,5 s.

CARACTÉRISTIQUES TECHNIQUES YHPL-ECM

Modèle YHPL-ECM (2 tubes)			130	140	230	240	430	440	730	740
Puissances frigorifiques [kW]	**(1)**	**Haut. 10v**	**2,23**	**2,48**	**3,55**	**4,25**	**5,43**	**5,91**	**7,67**	**8,47**
		Moy. 5v	**1,97**	**2,17**	**3,21**	**3,79**	**4,94**	**5,34**	**6,81**	**7,46**
		Bas. 1v	**1,64**	**1,77**	**2,72**	**3,14**	**3,84**	**4,09**	**5,66**	**6,12**
Puissances sensibles [kW]	(1)	Haut.	1,63	1,78	2,68	3,04	4,21	4,45	5,86	6,33
		Moy.	1,42	1,54	2,38	2,68	3,77	3,97	5,11	5,48
		Bas.	1,17	1,25	1,99	2,20	2,83	2,95	4,15	4,40
Perte de charge mode froid [kPa]	(1)	Haut.	23	13	19	31	23	15	21	18
		Moy.	19	10	16	25	19	13	17	14
		Bas.	13	7	12	18	12	8	12	10
Puissances calorifiques [kW]	**(2)**	**Haut.**	**2,37**	**2,52**	**4,00**	**4,37**	**6,27**	**6,55**	**8,24**	**9,35**
		Moy.	**2,05**	**2,17**	**3,51**	**3,80**	**5,56**	**5,77**	**7,09**	**7,96**
		Bas.	**1,65**	**1,73**	**2,88**	**3,08**	**4,07**	**4,19**	**5,69**	**6,26**
Perte de charge mode chaud [kPa]	(2)	Haut.	22	13	18	27	23	14	19	18
		Moy.	17	10	15	21	19	12	15	14
		Bas.	12	7	10	14	11	6	10	9
Débit d'air [m³/h]		Haut.	360	360	630	630	980	980	1410	1410
		Moy.	305	305	540	540	850	850	1175	1175
		Bas.	240	240	430	430	595	595	900	900
Pression statique disponible [Pa]		Haut.	68	68	70	70	66	66	72	72
		Moy.	50	50	50	50	50	50	50	50
		Bas.	32	32	34	34	24	24	30	30
Ventilateur [W]		Haut.	39	39	64	64	98	98	155	155
		Moy.	29	29	43	43	67	67	100	100
		Bas.	18	18	26	26	30	30	52	52
Niveau de puissance sonore [dB(A)]		Haut.	48	48	49	49	55	55	57	57
		Moy.	44	44	47	47	52	52	54	54
		Bas.	38	38	42	42	44	44	47	47
Niveau de pression sonore [dB(A)]	(4)	Haut.	39	39	40	40	46	46	48	48
		Moy.	35	35	38	38	43	43	45	45
		Bas.	29	29	33	33	35	35	38	38
Alimentation [V-ph-Hz]			230 / 1 / 50 + T							
Consommation [W]		Haut.	52	52	134	134	131	131	303	303
Puissance absorbée [A]		Haut.	0,4	0,4	1,1	1,1	1,1	1,1	1,4	1,4
Raccordements		pouce	Ø 1/2"							
Dimensions	Hauteur	mm	248	248	248	248	248	248	248	248
	Longueur	mm	689	689	904	904	1119	1119	1549	1549
	Profondeur	mm	511	511	511	511	511	511	511	511
Masse à vide		kg	19	20	26	27,5	28	29	47	49

Modèle YHPL-ECM (4tubes)			130+1	140+1	230+1	240+1	430+1	440+1	730+1	740+1
Puissances frigorifiques [kW]	**(1)**	**Haut. 10v**	**2,23**	**2,48**	**3,55**	**4,25**	**5,35**	**5,91**	**7,67**	**8,47**
		Moy. 5v	**1,97**	**2,17**	**3,21**	**3,79**	**4,88**	**5,34**	**6,81**	**7,46**
		Bas. 1v	**1,64**	**1,77**	**2,72**	**3,14**	**3,84**	**4,09**	**5,66**	**6,12**
Puissances sensibles [kW]	(1)	Haut.	1,63	1,78	2,67	3,04	4,13	4,45	5,86	6,33
		Moy.	1,42	1,54	2,38	2,68	3,71	3,97	5,11	5,48
		Bas.	1,17	1,25	1,98	2,20	2,83	2,95	4,15	4,40
Perte de charge mode froid [kPa]	(1)	Haut.	23	13	19	31	22	15	21	18
		Moy.	19	10	16	25	18	13	17	14
		Bas.	13	7	12	18	12	8	12	10
Puissances calorifiques [kW]	**(3)**	**Haut.**	**1,92**	**1,92**	**3,03**	**3,03**	**4,22**	**4,22**	**6,31**	**6,31**
		Moy.	**1,72**	**1,72**	**2,74**	**2,74**	**3,87**	**3,87**	**5,60**	**5,60**
		Bas.	**1,46**	**1,46**	**2,36**	**2,36**	**3,09**	**3,09**	**4,70**	**4,70**
Perte de charge mode chaud [kPa]	(3)	Haut.	9	9	5	5	9	9	18	18
		Moy.	7	7	4	4	7	7	14	14
		Bas.	5	5	3	3	5	5	11	11
Débit d'air [m³/h]		Haut.	360	360	630	630	960	960	1410	1410
		Moy.	305	305	540	540	835	835	1175	1175
		Bas.	240	240	430	430	595	595	900	900
Raccordements		pouce	Ø 1/2"							
Masse à vide		kg	19	20	26	27,5	28	29	47	49

Données référencées à la vitesse maximale du ventilateur et 50 Pa de pression statique disponible.
(1) Température d'air + 27°C b.s., + 19°C b.h.- Température d'eau + 7°C en entrée, + 12°C en sortie.
(2) Température d'air + 20°C- Température d'eau + 45/40°C en entrée.
(3) Température d'air + 20°C- Température d'eau + 65/55°C en entrée.
(4) Les niveaux de pression acoustique sont inférieurs de 9 dB(A) aux niveaux de puissance acoustique et s'appliquent au champ réverbérant d'une pièce de 100 m³ et à un temps de réverbération de 0,5 s.

LISTE OPTIONS ET ACCESSOIRES YHPL

Accessoires
Raccord à gauche ou à droite (standard à gauche face à l'appareil)
Bac des condensats auxiliaire
Pompe de relevage à condensat montée ou non montée
Vannes 3 voies 230V (ON/OFF; montée ou non montée)
Vannes 3 voies 230V (ON/OFF) avec tés de réglage (montée ou non montée)
Vannes 2 voies 230V (ON/OFF; montée ou non montée)
Vannes 2 voies 230V (ON/OFF) avec tés de réglage (montée ou non montée)
Résistance électrique de 600 à 3500 W suivant modèle avec relais monté et thermostat de sécurité
Plénum de soufflage avec sorties circulaires PMC
Plénum de reprise avec entrées circulaires PRC
Bride d'entrée droite FRD
Grille d'entrée GRAG
Bride d'entrée 90° FR90
Grille d'entrée 90° GRAP
Bride de sortie droite FMD
Bride de sortie 90° FM90
Grille de sortie d'air BMA
Entrée d'air frontale KAF
Plénum silencieux BXS
Interfaces de contrôle
Interface de contrôle MODBUS MB (montée ou non montée)
Interface de contrôle BACNET TUC03 (montée ou non montée

PLÉNUM D'ENTRÉE D'AIR PRC (OPTION)

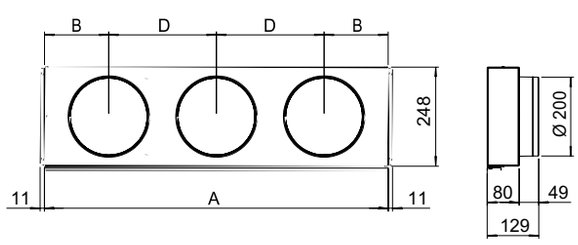

Modèle	Dimensions (mm)			Embouts
	A	B	D	
PRC-C SL1	647	167	313	2
PRC-C 4S	862	161	270	3
PRC-C 8-9	1077	190	348	3
PRC-C SL5	1292	223	354	4
PRC-C SL6-7	1507	223	354	4

PLÉNUM DE SORTIE D'AIR PMC (OPTION)

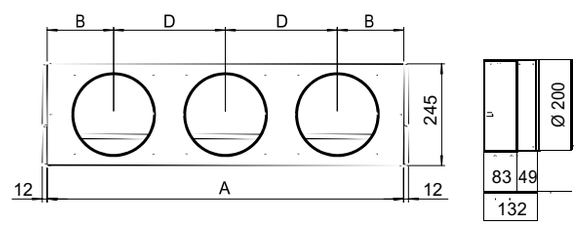

Modèle	Dimensions (mm)			Embouts
	A	B	D	
PMC-C SL1	645	166	313	2
PMC-C 4S	860	160	270	3
PMC-C 8-9	1075	189	348	3
PMC-C SL5	1290	180	310	4
PMC-C SL6-7	1505	222	354	4

Fabriqué en acier galvanisé isolé avec une doublure en polyéthylène.
Tous les plénums sont fournis avec des embouts pour le raccordement des gaines souples.

DIMENSIONS YHPL-ECM 1 à YHPL-ECM 7

Installation Verticale

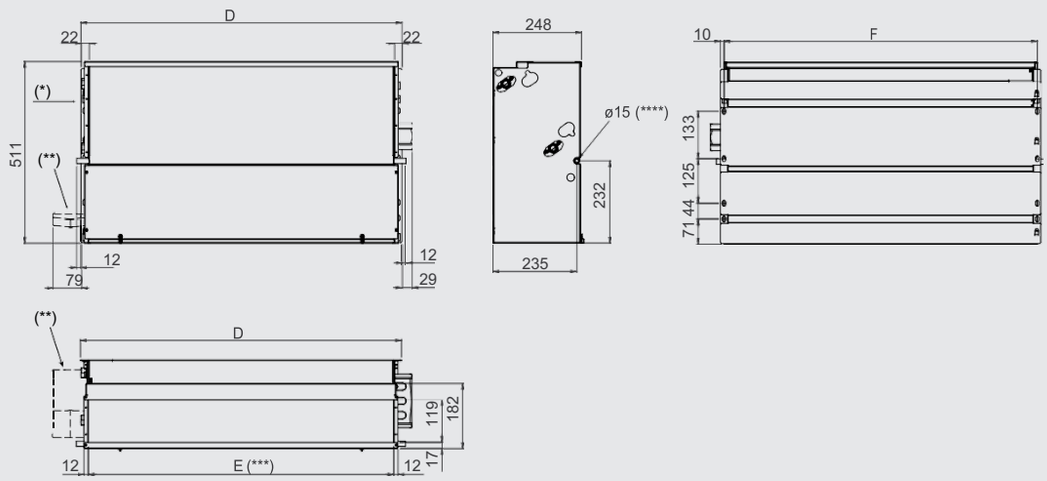

(*) = Connexions bobine à gauche
(**) = Bac à condensats auxiliaire (en option)
(***) = Cadre d'alimentation E x 119mm
(****) = Diamètre extérieur

Installation Horizontale

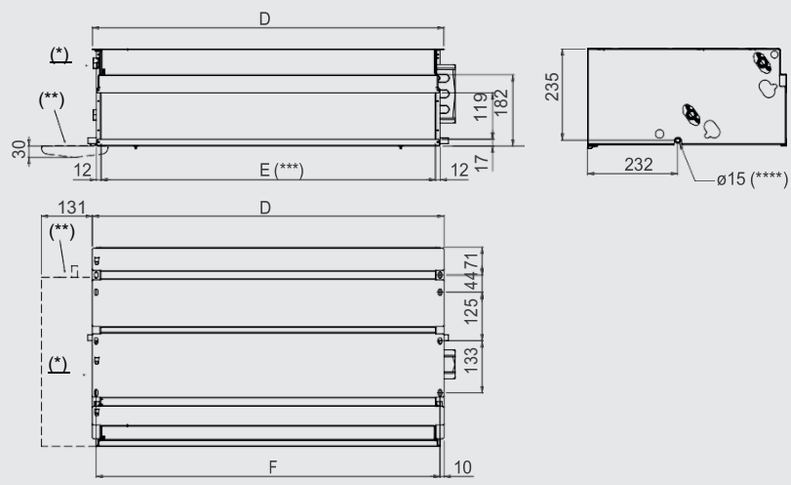

(*) = Connexions bobine à gauche
(**) = Bac à condensats auxiliaire (en option)
(***) = Cadre d'alimentation E x 119mm
(****) = Diamètre extérieur

Toutes les dimensions sont en mm. Ce schéma n'est pas à l'échelle.

Modèle	YHPL-ECM 1	YHPL-ECM 2	YHPL-ECM 3	YHPL-ECM 4	YHPL-ECM 5	YHPL-ECM 6	YHPL-ECM 7
D	689	904	1119		1134	1549	
E	645	860	1075		1290	1505	
F	669	864	1099		1314	1529	

RÉCAPITULATIF DES COMMANDES YHPL

	MV-3V	T2T	JWC-T	JWC-TQR	JWC-AU *Interface de contrôle obligatoire UP-AU / UPM-AU*	TM-B *Interface de contrôle obligatoire UP-AU / UPM-AU ou MB / MB-ECM*	Commande infra-rouge RT03 *Interface de contrôle MB + Kit câble et récepteur obligatoires*
COMPATIBLE MOTEUR ECM					●	●	●
COMPATIBLE 2 TUBES + 2 FILS			●	●	●	●	●
COMPATIBLE 4 TUBES					●	●	●
COMMUTATEUR MANUEL 3 VITESSES	●	●	●	●	●	●	●
COMMUTATEUR AUTO/MANUEL 3 VITESSES					●	●	●
CONTRÔLE DES VANNES HYDRAULIQUES (ON/OFF)		●	●	●	●	●	●
COMMUTATEUR ÉTÉ/HIVER		●	●	●	●	●	●
COMMUTATEUR ÉTÉ/HIVER AUTO				●	●	●	●
PROGRAMMATION HORAIRE						●	●
CONTRÔLE DE PLUSIEURS UNITÉS (CONFIGURATION MAÎTRE / ESCLAVE)					●	●	●
PROTOCOLE MODBUS (INTERFACE DE CONTRÔLE MB OBLIGATOIRE						●	●